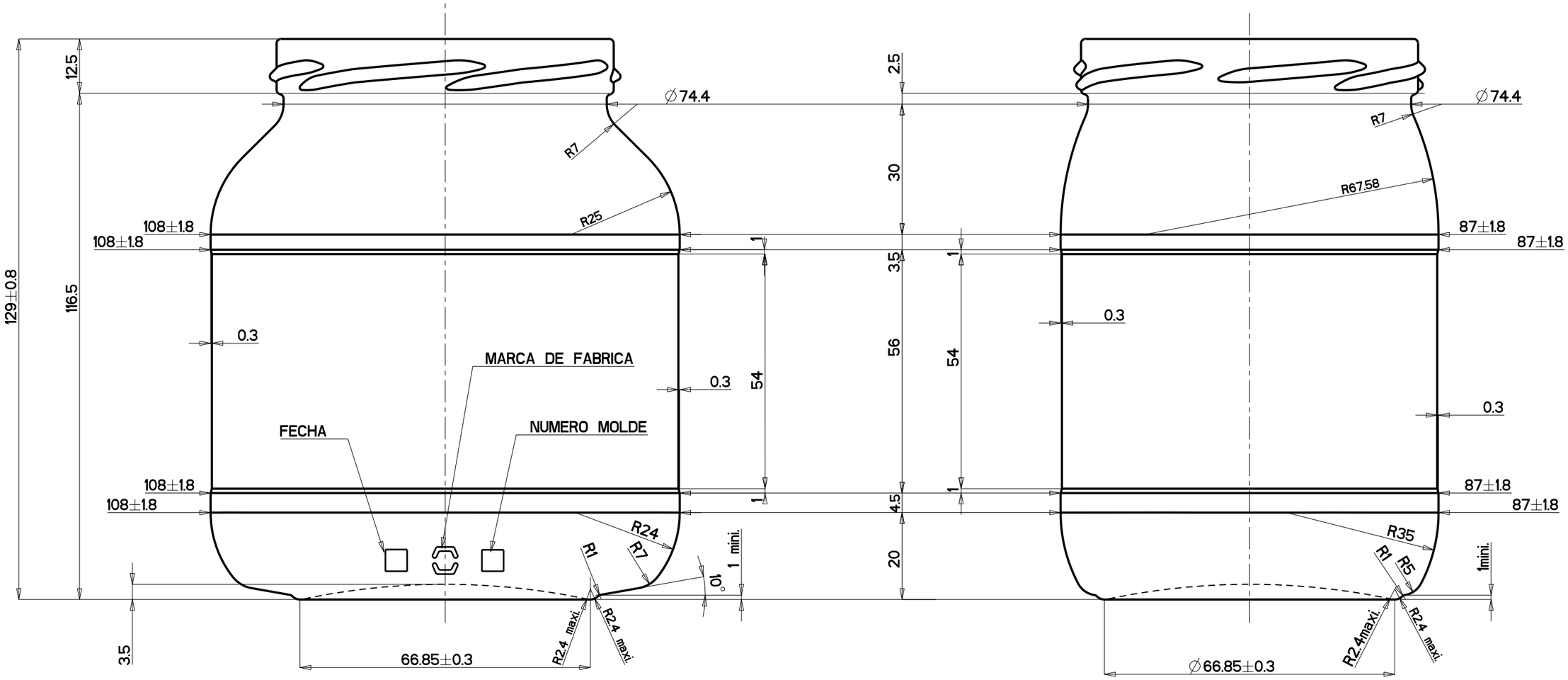

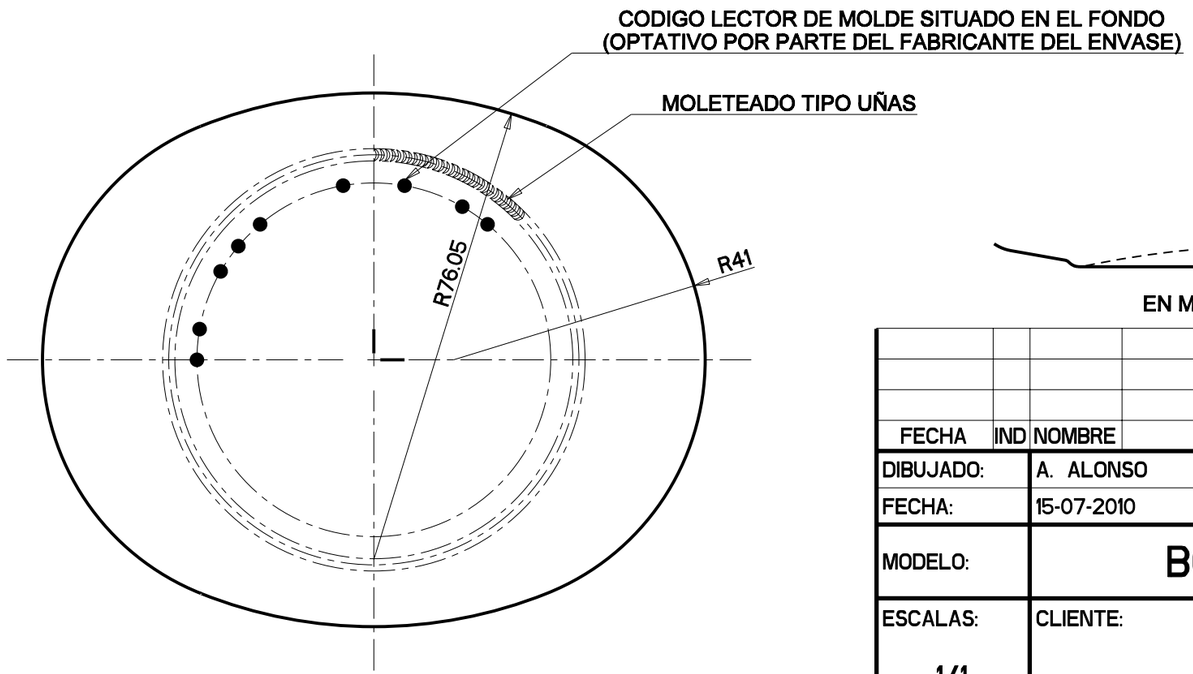

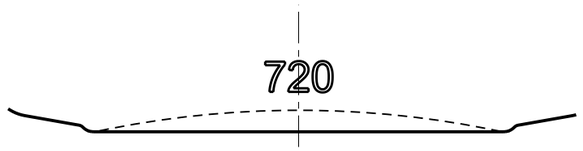

EN MITAD OPUESTA A MARCAS

FECHA	IND	NOMBRE	MODIFICACIONES

verallia — CENTRO TECNICO AZUQUECA SERVICIO MOLDES

DIBUJADO:	A. ALONSO	VISADO:	
FECHA:	15-07-2010		
MODELO:	BOV 720 (335)		
ESCALAS: 1/1	CLIENTE: -		

CAPACIDAD A VERTER: 720 ± 10 ml.

C. A NIVEL DE LLENADO: ml.

PESO: 335 g. aprox.

NORMA DE BOCA: TWIST OFF 82 FD-130 "F"

ESTUDIO No: T4136A

PROYECTO No: 8958WA

ESTE PLANO ES PROPIEDAD EXCLUSIVA DE SAINT-GOBAIN VICASA, S.A. Y NO PUEDE SER REPRODUCIDO NI COMUNICADO A TERCEROS SIN NUESTRA AUTORIZACION ESCRITA