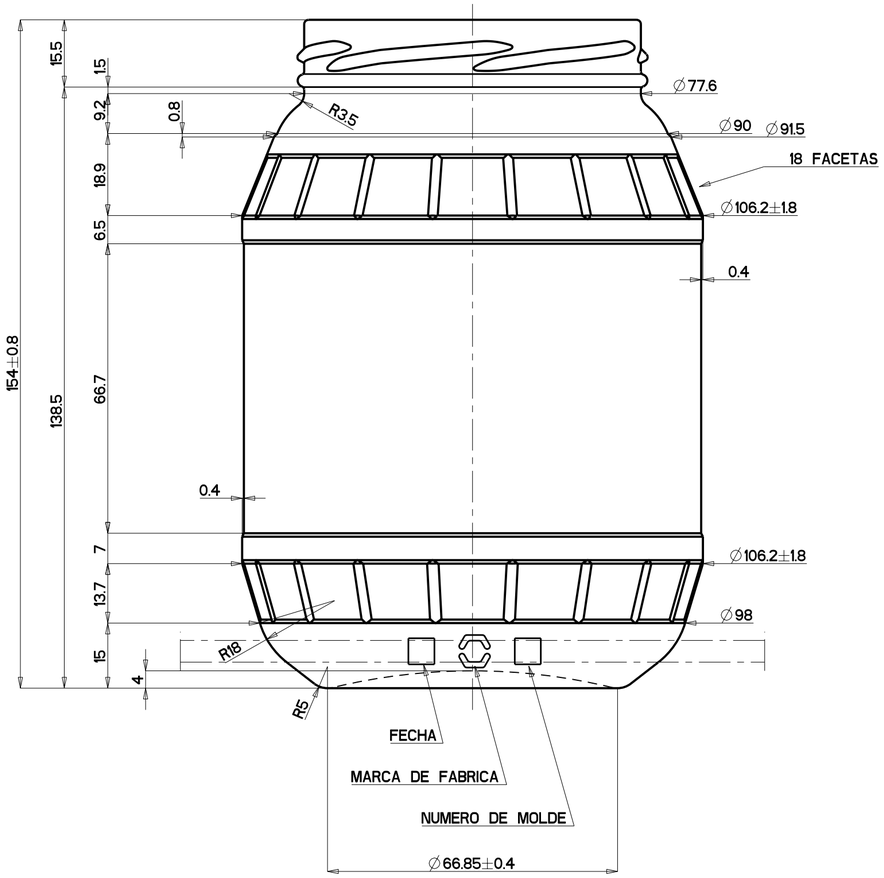

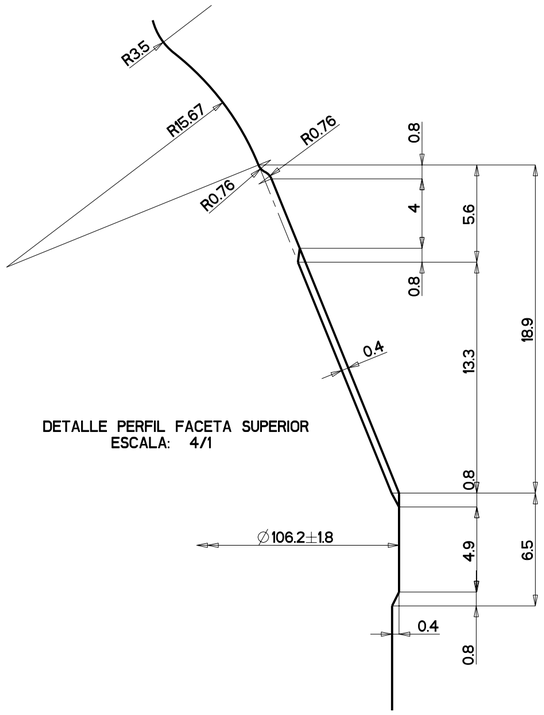

DETALLE PERFIL FACETA SUPERIOR
ESCALA: 4/1

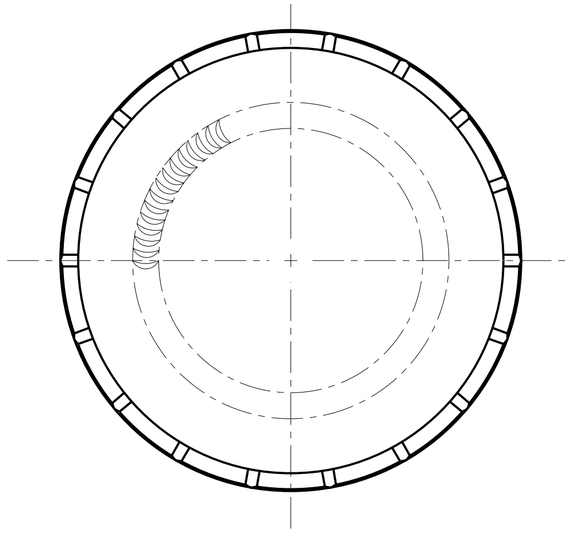

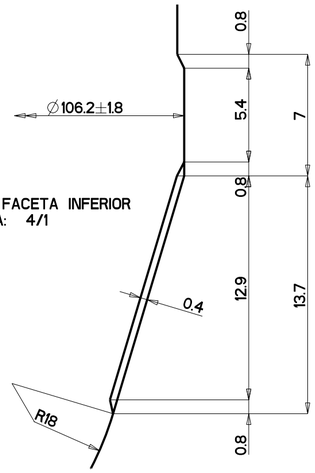

DETALLE PERFIL FACETA INFERIOR
ESCALA: 4/1

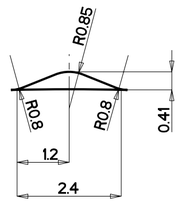

SECCION FACETAS
ESCALA 10/1

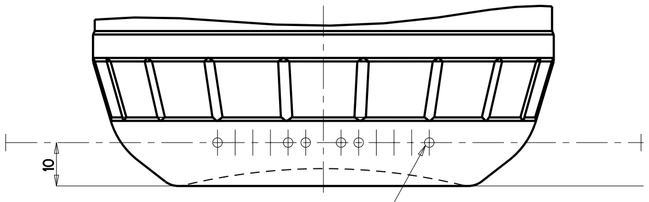

SOBRE LA CARA OPUESTA
IDENTIFICACION OPTICA
CORRESPONDIENTE CON EL CLNM

FECHA	IND	NOMBRE	MODIFICACIONES

SAINT-GOBAIN VICASA — CENTRO TECNICO AZUQUECA, SERVICIO MOLDES

DIBUJADO:	A. ALONSO	VISADO:	CAPACIDAD A VERTER: 997 ± 10 ml.
FECHA:	30-1-2009		C. A NIVEL DE LLENADO: 997 ± 10 ml.
MODELO:	BARRIL 997 (410)		PESO: 410 g. aprox.
			NORMA DE BOCA: TWIST OFF 82 FD-130 "A"
ESCALAS: 1/1	CLIENTE: ESTANDAR		ESTUDIO No: T4056A / PROYECTO No: 8929WA

ESTE PLANO ES PROPIEDAD EXCLUSIVA DE SAINT-GOBAIN VICASA, S.A. Y NO PUEDE SER REPRODUCIDO NI COMUNICADO A TERCEROS SIN NUESTRA AUTORIZACION ESCRITA